EASYTOP STEEL
EASYTOP STAINLESS (316L)
EASYTOP WALL

Anchor system for climbing gyms
Système de relais pour salles d'escalade

WARNING / ATTENTION

Activities involving the use of this equipment are inherently dangerous.
You are responsible for your own actions and decisions.

Before using this equipment, you must:
- Read and understand all Instructions for Use.
- Get specific training in its proper use.
- Become acquainted with its capabilities and limitations.
- Understand and accept the risks involved.

FAILURE TO HEED ANY OF THESE WARNINGS MAY RESULT IN SEVERE INJURY OR DEATH.

Les activités impliquant l'utilisation de cet équipement sont par nature dangereuses.
Vous êtes responsable de vos actes, de vos décisions et de votre sécurité.

Avant d'utiliser cet équipement, vous devez :
- Lire et comprendre toutes les instructions d'utilisation.
- Vous former spécifiquement à l'utilisation de cet équipement.
- Vous familiariser avec votre équipement, apprendre à connaître ses performances et ses limites.
- Comprendre et accepter les risques induits.

LE NON-RESPECT D'UN SEUL DE CES AVERTISSEMENTS PEUT ÊTRE LA CAUSE DE BLESSURES GRAVES OU MORTELLES;

Traceability and markings
Traçabilité et marquage

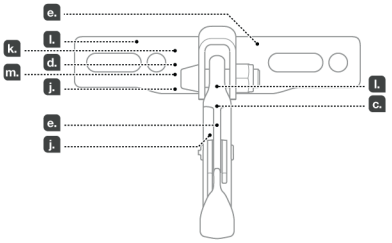

a. CE b. 0082

APAVE SUDEUROPE SAS
8 rue Jean-Jacques Vernazza
Z.A.C. Saumaty-Séon - CS 60193
13322 Marseille CEDEX 16 France
N°0082

e. Serial number / Numéro de serie

YY M 0000000 000

f.
g.
h.
i.

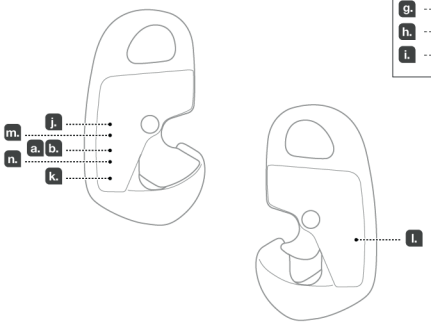

PETZL.COM

Latest version
Dernière version

Other languages
Autres langues

Technical tips
Conseils techniques

PPE checking
Fiche de contrôle EPI

Warning symbols
Panneaux d'alertes

(1) (2) (3) (4)

PETZL
FR-38920 Crolles
Cidex 105A
PETZL.COM

ISO 9001
© Petzl

Sustaining our Community
Au service de la Communauté
FONDATION-PETZL.ORG

1. Field of application
Champ d'application

Suitable environnement / Environnement approprié

EASYTOP STEEL

EASYTOP WALL

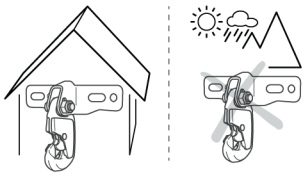

Indoor use, climbing gyms
Intérieur, salles d'escalade

EASYTOP STAINLESS (316L)

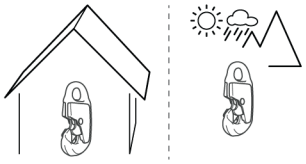

Outdoor environnement, not agressive enough to cause stress corrosion cracking (SCC)
Extérieur, environnement ne causant pas de corrosion sous contrainte (SCC)

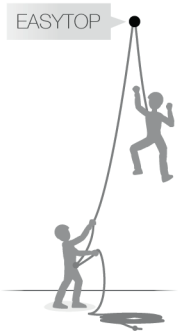

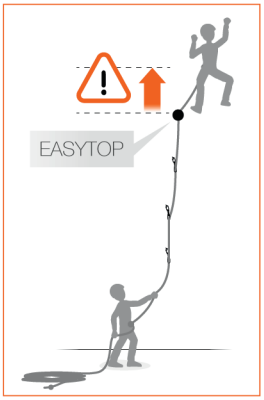

2. Nomenclature

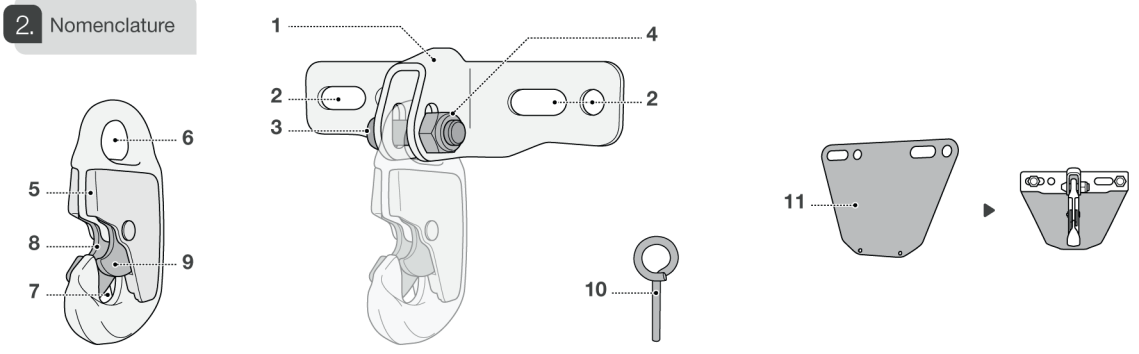

3. Inspection, points to verify
Contrôle, points à vérifier

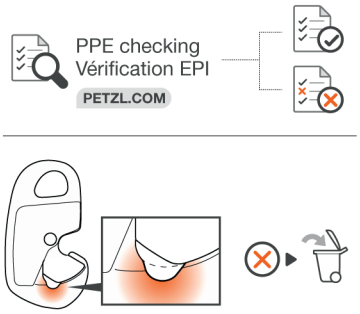

Inspection pin / Pige de contrôle

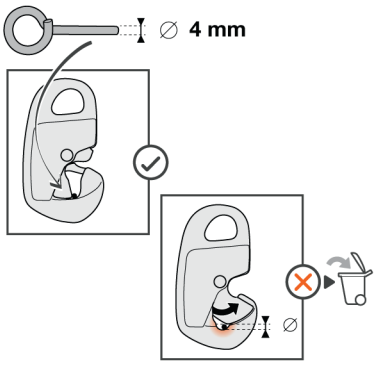

4. Compatibility (text part)
Compatibilité (partie texte)

EASYTOP WALL

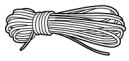

8,5 ⩽ ∅ ⩽ 13 mm

EN 892 ▶ 1

EN 1891

EASYTOP STEEL / EASYTOP STAINLESS

CE 0082 UIAA UKCA 0120

EN 362 : 2004 Class A

EN 12275 : 2013 Class A

Connector for the top of a route
Connecteur de sommet de voie

EASYTOP STEEL	25 kN	25 kN	12 mm
EASYTOP STAINLESS	25 kN	25 kN	12 mm

5. Installation and positioning
Installation et positionnement

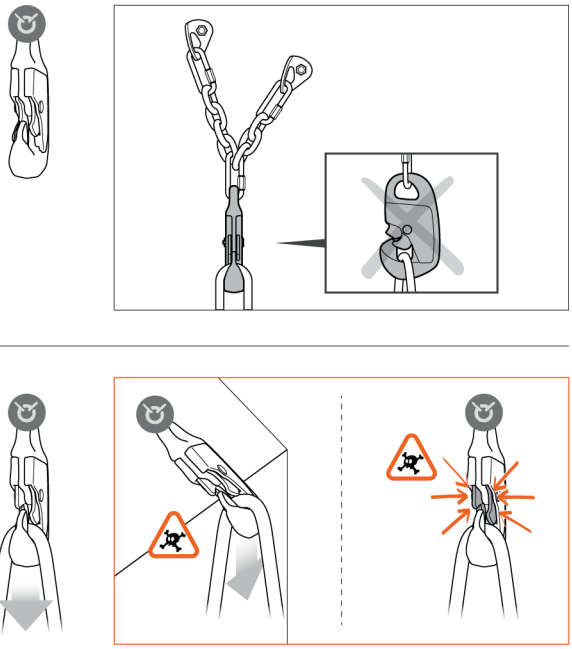

6. Opening/closing
Ouverture / fermeture

Clipping the rope
Placer la corde

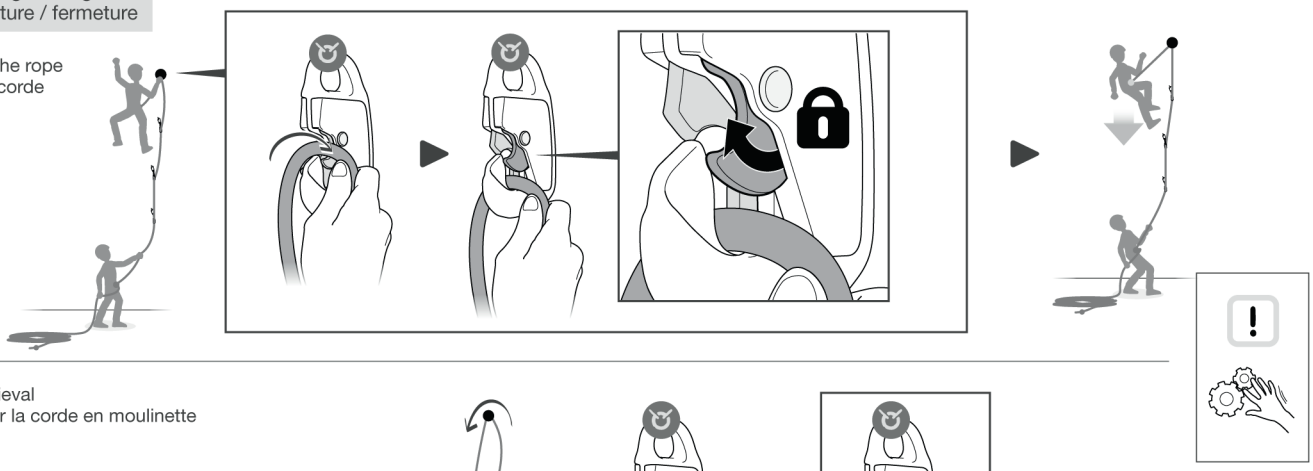

Rope retrieval
Récupérer la corde en moulinette

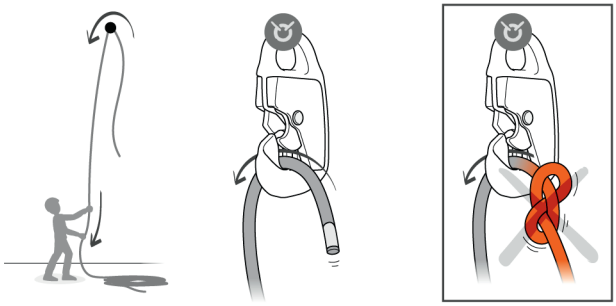

EASYTOP WALL

EN 795 : 2012 Type A

Anchor for EASYTOP
Amarrage pour EASYTOP

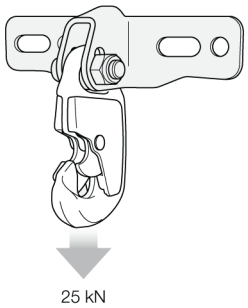

5. Installation and positioning
Installation et positionnement

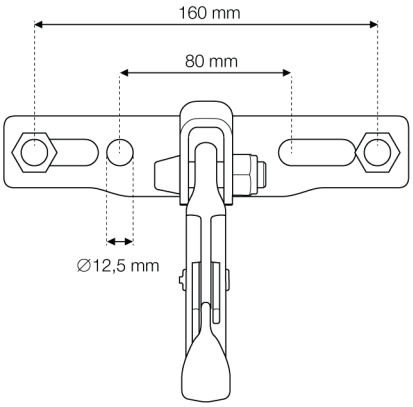

Example of installation
Exemple d'installation

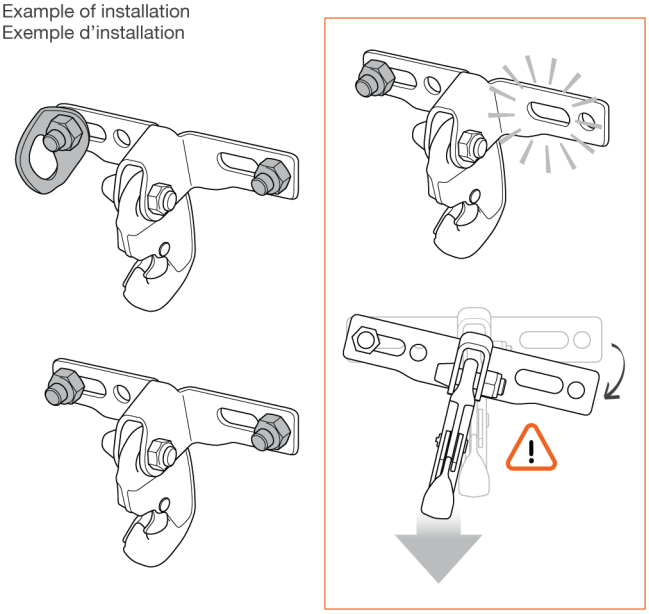

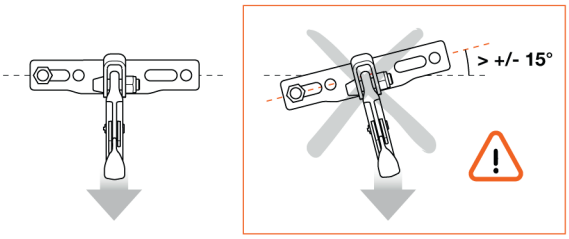

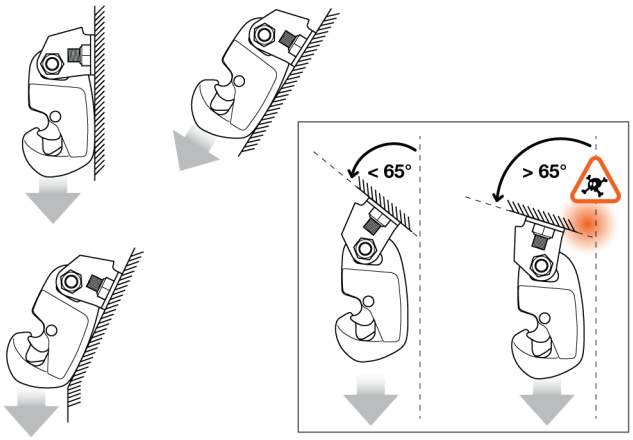

8. Additional information
Informations complémentaires

A. Lifetime / Durée de vie

unlimited
illimitée

B. Acceptable T°
T° tolérées

+ 80°C / + 176°F
- 40°C / - 40°F

C. Precautions for use / Précautions d'usage

etc...

D. Cleaning / Nettoyage

+ 30°C maxi.
+ 86°F maxi.

E. Drying / Séchage

+ 30°C maxi.
+ 86°F maxi.

F. Storage - Transport
Stockage - transport

G. Maintenance
Entretien

H. Modifications - Repairs
Modifications - Réparations

Petzl

I. FAQ - Contact
Questions - Contact

petzl.com

7. Installing a fixed rope
Installation de corde fixe

Installing the rope / Installer la corde

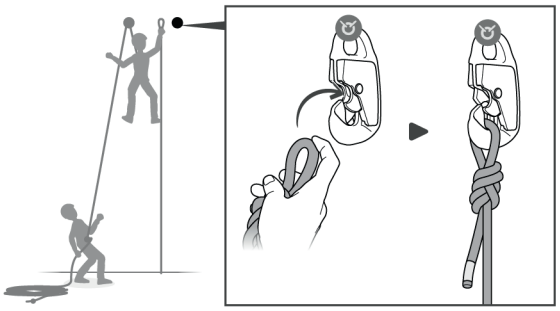

Removing the rope / Retirer la corde

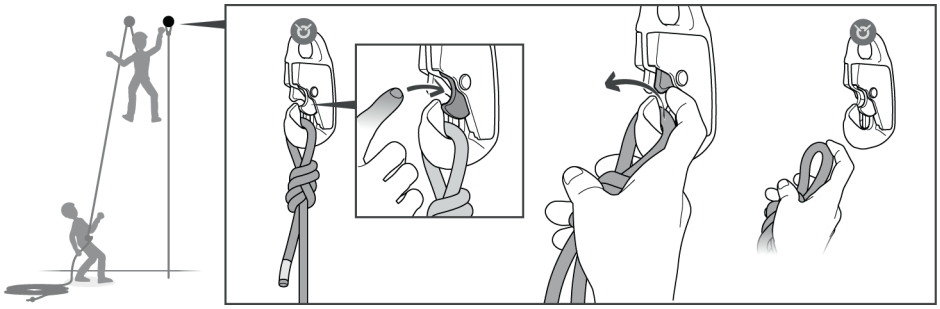

UK CA
0120

This product is compliant with the Regulation 2016/425 on Personal Protective Equipment as brought into UK law and amended.
Ce produit est conforme au règlement 2016/425 sur les équipements de protection individuelle tel que transposé en droit britannique et modifié.

Approved body performing the UKCA type examination and the production control of this PPE :
Organisme approuvé intervenant pour l'examen UKCA de type et le contrôle de production de cet EPI :

SGS United Kingdom Ltd
Inward Way
Rossmore Business Park
Ellesmere Port, Cheshire, CH65 3EN
United Kingdom
N° 0120

Authorized Representative in UK : PETZL UK Agency, Unit 3-7, Tebay Business Park, Old Tebay, Penrith, CA10 3SS, United Kingdom

EN

These instructions explain how to correctly use your equipment. Only certain techniques and uses are described.
The warning symbols inform you of some potential dangers related to the use of your equipment, but it is impossible to describe them all. Check Petzl.com for updates and additional information.
You are responsible for heeding each warning and using your equipment correctly. Any misuse of this equipment will create additional dangers. Contact Petzl if you have any doubts or difficulty understanding these instructions.

1. Field of application

Anchor system for climbing gyms.
EASYTOP STEEL / EASYTOP STAINLESS (316L):
Connector for the top of a route.
Personal protective equipment (PPE) used for fall protection.
EN 362: 2004 class A (anchor).
EN 12275: 2013 class A (anchor).
EASYTOP WALL:
Anchor for EASYTOP.
EN 795: 2012 type A (anchor device requiring multiple fastening elements to mount it to the structure).

Suitable environment:

EASYTOP STEEL / EASYTOP WALL: indoors, climbing gyms.
EASYTOP STAINLESS: outdoors, environments that do not cause stress corrosion cracking (SCC).
For anchor installations on a sea cliff, or in any other highly corrosive environment, the lifetime of the anchor is significantly reduced. It is preferable to use a material with a corrosion resistance suitable for harsh environments that cause stress corrosion cracking, so that the lifetime of the installation is satisfactorily long.
EASYTOP and EASYTOP WALL are suitable for anchor use on a climbing wall that meets the requirements of the EN 12572: 2017 standard.
This product must not be pushed beyond its limits, nor be used for any purpose other than that for which it is designed.

Responsibility

WARNING
Activities involving the use of this equipment are inherently dangerous. You are responsible for your own actions, decisions and safety.

Before using this equipment, you must:
- Read and understand all Instructions for Use.
- Get specific training in its proper use.
- Become acquainted with its capabilities and limitations.
- Understand and accept the risks involved.

Failure to heed any of these warnings may result in severe injury or death.

This product must only be used by competent and responsible persons, or those placed under the direct and visual control of a competent and responsible person. You are responsible for your actions, your decisions and your safety and you assume the consequences of same. If you are not able, or not in a position to assume this responsibility, or if you do not fully understand the Instructions for Use, do not use this equipment.

2. Nomenclature

(1) EASYTOP WALL, (2) Structure mounting holes, (3) EASYTOP installation bolt, (4) Nut, (5) EASYTOP, (6) Anchor attachment hole, (7) Rope channel, (8) Primary gate, (9) Autolocking gate, (10) Inspection pin, (11) Protective plate.
Principal materials:
EASYTOP STEEL and EASYTOP WALL: steel, nylon.
EASYTOP STAINLESS (316L): stainless steel (316L), nylon.

3. Inspection, points to verify

The supplied inspection pin is used to assess the wear on the rope channel.
Your safety depends upon the integrity of your equipment.
Petzl recommends a detailed inspection by a competent person at least once every 12 months (depending on current regulations in your country, and your conditions of usage). Warning: your intensity of use may cause you to inspect your PPE more frequently. Follow the procedures described at Petzl.com. Record the results on your PPE inspection form: type, model, manufacturer contact info, serial number or individual number, dates: manufacture, purchase, first use, next periodic inspection; problems, comments, inspector's name and signature.
It is recommended that you write the next inspection date on your product.

Before each use

Check the condition of the EASYTOP WALL anchor and the EASYTOP installation bolt and nut: marks, wear, corrosion, deformation, cracks.
Check the condition of the EASYTOP connector: absence of cracks, marks, deformation, corrosion, wear (on the frame, the rivet, the gates, around the attachment hole and the rope channel). Verify that the gates open, and that they close automatically.

During use

It is important to regularly monitor the condition of the product and its connections to the other equipment in the system. Make sure that all items of equipment are correctly positioned with respect to each other.

4. Compatibility

Verify that this product is compatible with the other elements of the system in your application (compatible = good functional interaction).
Equipment used with your EASYTOP must meet current standards in your country (e.g. EN 892 ropes).
EASYTOP is compatible with EN 892 single ropes or one strand of 8.5-13 mm diameter EN 1891 low stretch kernmantel rope.

5. Installing and positioning the EASYTOP

The EASYTOP connector must only be placed at the top of a route.
The placement must allow the rope to run freely, with the connector loaded on the major axis, without cantilever loading or rubbing on the gates. The gates of the connector must not be loaded.
EASYTOP is only secure when loaded on the major axis, with the autolocking gate closed. Loading EASYTOP in any other way (e.g. loading over an edge) is dangerous and can reduce its strength.
EASYTOP may be installed on the EASYTOP WALL anchor or on any other suitable anchor: the anchor must not block the EASYTOP, which must be able to move freely.
The EASYTOP WALL anchor must be mounted to the structure using the mounting holes (12.5 mm diameter).

Warning: the strength of the anchor depends on the strength of the elements fastening it to the structure and of the quality of installation (tightening, placement...).

Installing the EASYTOP on the EASYTOP WALL anchor: use only the supplied bolt and nut, marked EASYTOP.
Protective plate: can be used to protect the wall surface from rubbing due to connector movement.

6. Opening/closing

- Clipping the rope:
Push the gates with the rope. Verify that the autolocking gate returns to the locked position once the rope is in place.
- Rope retrieval:
Remember to untie the knots before pulling the rope to recover it.

7. Installing a fixed rope

Special case: installing a fixed rope, e.g. for routesetting.
Installing the rope: simply insert the loop of the knot into the EASYTOP connector.
Removing the rope: manually depress the autolocking gate to enable rope removal.

8. Additional information

This product meets the requirements of Regulation (EU) 2016/425 on personal protective equipment. The EU declaration of conformity is available at Petzl.com.
- In a fall arrest system, the length of the connector affects the fall distance.
- Equipment for single-person use only.
- When the anchor device is used as part of a fall arrest system, the user must be equipped with a means of limiting the impact force, exerted on the user when the fall is arrested, to a maximum value of 6 kN.
- The EASYTOP WALL anchor is fixed and must not undergo any deflection or displacement in use.
- Do not use this equipment as a means of hoisting.
- The maximum load that can be transmitted to the structure by the anchor is approximately 12 kN.
- You must have a rescue plan and the means to rapidly implement it in case of difficulties encountered while using this equipment.
- The anchor point for the system should preferably be located above the user's position and should meet the requirements of the EN 795 standard (12 kN minimum strength).
- In a fall arrest system, it is essential to check the required clearance below the user before each use, in order to avoid hitting the ground or an obstacle in the event of a fall.
- Make sure that the anchor point is correctly positioned, in order to limit the risk and the length of a fall.
- A fall arrest harness is the only device allowable for supporting the body in a fall arrest system.
- When using multiple items of equipment, a dangerous situation can arise in which the safety function of an item of equipment can be affected by the safety function of another item of equipment.
- WARNING - DANGER: ensure that your products do not rub against abrasive or sharp surfaces.
- Users must be medically fit for activities at height. WARNING: inert suspension in a harness can result in serious injury or death.
- The Instructions for Use for each item of equipment used in conjunction with this product must be followed.
- The Instructions for Use must be provided to the user of this equipment, in the language of the country where the equipment is used.
- Make sure the markings on the product are legible.

When to retire your equipment:
WARNING: an exceptional event can lead you to retire a product after only one use, depending on the type and intensity of usage and the environment of usage (harsh environments, marine environments, sharp edges, extreme temperatures, chemicals...).
A product must be retired when:
- It has been subjected to a major fall or load.
- It fails to pass inspection. You have any doubt as to its reliability.
- You do not know its full usage history.
- When it becomes obsolete due to changes in legislation, standards, technique or incompatibility with other equipment...

Destroy these products to prevent further use.
Icons:
A. Unlimited lifetime - B. Marking - C. Acceptable temperatures - D. Usage precautions - E. Cleaning - F. Drying - G. Storage/transport - H. Maintenance - I. Modifications/repairs (prohibited outside of Petzl facilities, except replacement parts) **- J. Questions/contact**

3-year guarantee

Against any material or manufacturing defect. Exclusions: normal wear and tear, oxidation, modifications or alterations, incorrect storage, poor maintenance, negligence, uses for which this product is not designed.

Warning symbols

1. Situation presenting an imminent risk of serious injury or death. 2. Exposure to a potential risk of accident or injury. 3. Important information on the functioning or performance of your product. 4. Equipment incompatibility.

Traceability and markings

a. Meets PPE regulatory requirements. Notified body performing the EU type examination - b. Number of the notified body responsible for the production control of this PPE - c. Traceability: datamatrix - d. Single-person use - e. Serial number - f. Year of manufacture - g. Month of manufacture - h. Batch number - i. Individual identifier - j. Standards - k. Read the Instructions for Use carefully - l. Model identification - m. Strength - n. Manufacturer address

CZ

Tyto pokyny vysvětlují, jak správně používat vaše vybavení. Popsány jsou pouze některé techniky a způsoby použití.
Varující symboly upozorňují na některá potenciální nebezpečí spojená s použitím vašeho vybavení, ale není možné uvést všechny případy. Navštěvujte Petzl.com a sledujte aktualizace a doplňkové informace.
Vaší odpovědností je věnovat pozornost každému upozornění a používat vaše vybavení správným způsobem. Nesprávné použití tohoto vybavení zvýší nebezpečí.
Máte-li jakékoliv pochybnosti nebo obtíže s porozuměním návodu, kontaktujte firmu Petzl.

1. Rozsah použití

Kotvící systém vratného bodu pro horolezecké stěny.
EASYTOP STEEL / EASYTOP STAINLESS (316L):
Karabina pro vratný bod.
Osobní ochranný prostředek (OOP) používaný při ochraně proti pádu.
EN 362: 2004 třída A (kotvící bod).
EN 12275: 2013 třída A (kotvící bod).
EASYTOP WALL:
Kotvící zařízení pro EASYTOP.
EN 795: 2012 typ A (kotvící zařízení vyžadující několik připevňovacích prvků pro montáž na strukturu).

Vhodné prostředí:

EASYTOP STEEL / EASYTOP WALL: vnitřní použití, horolezecké stěny.
EASYTOP STAINLESS: venkovní použití, prostředí nezpůsobující korozní praskání za napětí (SCC).
V případě instalace kotvícího bodu na mořský útes, nebo v jiném vysoce korozivním prostředí, se životnost kotvícího bodu významně sníží. V drsném prostředí, které způsobuje popraskání koroze pod napětím, je vhodnější použít materiál odolný korozi, aby byla životnost instalace uspokojivě dlouhá.
EASYTOP a EASYTOP WALL jsou vhodné pro použití jako vratné body na horolezeckých stěnách, které splňují požadavky normy EN 12572: 2017.
Zatížení tohoto výrobku nesmí překročit uvedenou hodnotu pevnosti, výrobek nesmí být používán jiným způsobem, než pro který je určen.

Zodpovědnost

UPOZORNĚNÍ
Činnosti zahrnující používání tohoto výrobku jsou z podstaty nebezpečné. Za své jednání, rozhodování a bezpečnost zodpovídáte sami.

Před používáním tohoto výrobku je nutné:
- Přečíst si a prostudovat celý návod k použití.
- Nacvičit správné používání výrobku.
- Seznámit se s možnostmi výrobku a s omezeními jeho použití.
- Pochopit a přijmout rizika spojená s jeho používáním.

Opomenutí či porušení některého z těchto pravidel může vést k vážnému poranění nebo smrti.

Tento výrobek smí používat pouze odborně způsobilé a odpovědné osoby, nebo osoby pod přímým vedením a dohledem těchto osob.
Za své činy, rozhodnutí a bezpečnost zodpovídáte sami a stejně jste si vědomi možných následků. Jestliže nejste schopni, nebo nejste v pozici tuto zodpovědnost přijmout, nebo pokud nerozumíte jakékoliv z těchto instrukcí, výrobek nepoužívejte.

2. Popis částí

(1) EASYTOP WALL, (2) Montážní otvory, (3) EASYTOP instalační šroub, (4) Matice, (5) EASYTOP, (6) Připojovací otvor kotvicího zařízení, (7) Kanál pro lano, (8) Hlavní západka, (9) Automatická západka, (10) Kontrolní kolík, (11) Ochranná deska.
Hlavní materiály:
EASYTOP STEEL a EASYTOP WALL: ocel, polyamid.
EASYTOP STAINLESS (316L): nerezová ocel (316L), polyamid.

3. Prohlídka, kontrolní body

Přiložený kontrolní kolík slouží k vyhodnocení opotřebení v kanálu pro lano.
Vaše bezpečnost závisí na neporušenosti vašeho vybavení.
Petzl doporučuje hloubkové revize odborně způsobilou osobou nejméně jedenkrát za 12 měsíců (v závislosti na aktuální legislativě ve vaší zemi, a na podmínkách použití). Upozornění: intenzita vašeho používání může způsobit to, že bude potřeba častěji provádět revize OOP. Postupujte dle kroků uvedených na Petzl.com. Výsledky revize zaznamenejte ve vašem formuláři pro revize OOP: typ, model, kontakt na výrobce, sériové nebo kusové číslo, datum: výroby, prodeje, prvního použití, další periodické revize; problémy, poznámky, jméno a podpis inspektora. Doporučujeme, abyste datum další revize zapsali přímo na váš produkt.

Před každým použitím

Zkontrolujte stav kotvícího zařízení EASYTOP WALL a instalační šroub a matici u EASYTOP: vrypy, opotřebení, koroze, deformace, praskliny.
Zkontrolujte stav karabiny EASYTOP: přítomnost prasklin, vrypů, deformací, koroze, opotřebení (rám, čep, západka, kolem připojovacího otvoru a kanál pro lano).
Prověřte, zda se západky otevírají a sami automaticky uzavírají.

Během používání

Je důležité pravidelně kontrolovat stav výrobku a jeho spojení s ostatními prvky systému. Vždy se přesvědčte, jsou-li všechny součásti systému navzájem ve správné poloze.

4. Slučitelnost

Ověřte si slučitelnost tohoto výrobku s ostatními prvky vašeho systému při daném použití (slučitelnost = dobrá součinnost).
Vybavení používané s karabinou EASYTOP musí splňovat současné normy pro vaši zemi (např. EN 892 lana).
EASYTOP je slučitelná s jednoduchými lany dle EN 892 nebo jedním pramenem nízkoprůtažného lana o průměru 8,5-13 mm dle EN 1891.

5. Instalace a umístění EASYTOP

Karabina EASYTOP smí být umístěna pouze na konci lezecké cesty jako vratný bod. Její umístění musí umožňovat hladký průchod lana se zatížením karabiny v její hlavní podélné ose, bez páčení, nebo odírání západky. Západky karabiny nesmí být zatíženy.
Karabina EASYTOP je bezpečná, je li zatížena v její hlavní podélné ose a má uzavřenou západku s automatickou pojistkou. Zatížení EASYTOP jiným způsobem (např. přes hranu) je nebezpečné a může snížit její pevnost.
EASYTOP smí být instalována na kotvícím zařízení EASYTOP WALL nebo v jiném vhodném kotvícím bodu: kotvící bod nesmí blokovat karabinu EASYTOP, která se musí volně pohybovat.
Kotvící zařízení EASYTOP WALL musí být připevněno ke struktuře pomocí montážních otvorů (průměr 12,5 mm).

Upozornění: pevnost kotvícího zařízení závisí na pevnosti prvků, kterými je zařízení připevněné ke struktuře, a kvalitě provedené montáže (dotažení, umístění, atd.).

Instalace karabiny EASYTOP na kotvící zařízení EASYTOP WALL: použijte pouze přiložený šroub a matici, označené EASYTOP.
Ochranná deska: smí být použita pro ochranu povrchu stěny proti oděru způsobenému pohybem karabiny.

6. Otevírání/uzavírání

- Založení lana:
Zatlačte na západku lanem. Zkontrolujte, zda se automatická západka po založení lana vrátila do zajištěné polohy.
- Stažení lana:
Před stažením lana nezapomeňte rozvázat uzel na jeho konci.

7. Instalace fixního lana

Zvláštní případ: instalace fixního lana, např. při stavbě cest.
Instalace lana: jednoduše zavěste oko uvázané na konci lana do karabiny EASYTOP.
Vyjmutí lana: manuálně zatlačte na automatickou západku a vyjměte lano.

8. Doplňkové informace

Tento produkt splňuje Nařízení (EU) 2016/425 o osobních ochranných prostředcích.
Prohlášení o shodě EU je dostupné na Petzl.com.
- V systému zachycení pádu ovlivňuje délka karabiny délku pádu.
- Vybavení pro použití pouze jednou osobou.
- V případě, že kotvící zařízení je používáno jako součást systému zachycení pádu, musí být uživatel chráněn ve smyslu ztlumení rázové síly tak, že při zastavení pádu na uživatele působí síla maximální hodnoty 6 kN.
- Kotvící zařízení EASYTOP WALL je pevné a při používání se nesmí deformovat ani hýbat.
- Tento prostředek nepoužívejte jako zvedací zařízení.
- Maximální zatížení, jaké může být přenesené kotvícím zařízením do struktury je 12 kN.
- Musíte mít záchranný plán a prostředky pro jeho rychlou realizaci v případě obtíží vzniklých při používání tohoto vybavení.
- Kotvící zařízení/bod by se měl přednostně nacházet nad polohou uživatele a měl by splňovat požadavky normy EN 795 (minimální pevnost 12 kN).
- V systému zachycení pádu je důležité před použitím zkontrolovat požadovanou volnou hloubku pod uživatelem, aby se v případě pádu předešlo nárazu na překážku, nebo na zem.
- Zkontrolujte správnou polohu kotvícího bodu, aby bylo minimalizováno nebezpečí a délka pádu.
- Zachycovací postroj je jediný povolený prostředek pro ochranu těla v systému zachycení pádu.
- Jestliže používáte různé části výstroje, může nastat nebezpečná situace, ve které je zabezpečovací funkce jedné součásti narušena funkcí jiné součásti výstroje.
- POZOR - NEBEZPEČÍ: vyvarujte se odírání tohoto výrobku o drsné povrchy a ostré hrany.
- Uživatelé provádějící aktivity ve výškách a nad volnou hloubkou musí být v dobrém zdravotním stavu. UPOZORNĚNÍ: nehybné zavěšení v postroji může způsobit vážné zranění nebo smrt.
- Je nutné dodržovat pokyny pro použití každého prostředku, který je použit ve spojení s tímto produktem.
- Návod k použití musí být dodán uživateli v jazyce té země, ve které bude vybavení používáno.
- Označení produktu udržujte čitelné.

Kdy vaše vybavení vyřadit:
UPOZORNĚNÍ: některé výjimečné situace mohou způsobit okamžité vyřazení výrobku již po prvním použití, to závisí na druhu, intenzitě a prostředí ve kterém je výrobek používán (znečištěné prostředí, mořské prostředí, ostré hrany, vysoké teploty, chemikálie, atd.).
Výrobek musí být vyřazen pokud:
- Byl vystaven těžkému pádu nebo velkému zatížení.
- Neprojde periodickou prohlídkou. Máte jakékoliv pochybnosti o jeho spolehlivosti.
- Neznáte jeho úplnou historii používání.
- Se stane zastaralým vzhledem k legislativě, normám, technikám nebo slučitelnosti s ostatním vybavením, atd.

Takový produkt znehodnoťte, abyste zamezili jeho dalšímu použití.
Piktogramy:
A. Neomezená životnost - B. Označení - C. Povolené teploty - D. Bezpečnostní opatření - E. Čištění - F. Sušení - G. Skladování/transport - H. Údržba - I. Úpravy/opravy (zakázány mimo provozovny Petzl, kromě výměny náhradních dílů) **- J. Dotazy/kontakt**

3 roky záruka

Na vady materiálu a vady vzniklé ve výrobě. Nevztahuje se na vady vzniklé: běžným opotřebením a roztržením, oxidací, úpravami nebo opravami, nesprávným skladováním, nedostatečnou údržbou, nedbalostí, nesprávným použitím.

Varovné symboly

1. Situace představující bezprostřední riziko vážného poranění nebo smrti. 2. Vystavení potenciálnímu riziku úrazu nebo poranění. 3. Důležitá informace týkající se fungování nebo chování vašeho výrobku. 4. Neslučitelnost vybavení.

Sledovatelnost a značení

a. Splňuje požadavky nařízení o OOP. Oznámený subjekt provádějící certifikační zkoušky EU - b. Číslo oznámeného subjektu provádějícího kontrolu výroby tohoto OOP - c. Sledovatelnost: označení - d. Použití jednou osobou - e. Výrobní číslo - f. Rok výroby - g. Měsíc výroby - h. Sériové číslo - i. Individuální kontrola - j. Normy - k. Pozorně čtěte návod k používání - l. Identifikace typu - m. Pevnost - n. Adresa výrobce